TWIST&SIT

Design von Christina Strand und Niels Hvass | Dänemark

TECHNISCHE INFORMATIONEN

Arten

- Besucher- und Konferenzstühle, Barhocker und Lounge-Möbel.

Sitz und Rückenlehne

- Gegossener Stahlrahmen mit Polyurethan;
- Mit Stoff oder Leder-Look verkleidet.

Armlehnen

- In einem Stück mit der Rückenlehne für Besucher- & Konferenzstühle;
- Gegossener Stahlrahmen mit Polyurethan;
- Mit demselben Stoff oder Leder bezogen wie die Rückenlehne und die Sitzfläche.

Mechanismus

- Fixer Mechanismus;
- Höhenverstellung durch den seitlichen Hebel;
- Poliert oder mit schwarzer Farbe lackiert.

Gas-Heber

- Verchromt oder in schwarzer Ausführung;
- 130mm Stellbereich.

Basis

- Pulverbeschichteter Stahlrahmen, Ø11mm Stange, Kunststoffschienen in Schwarz, mit oder ohne Filz für harten oder weichen Boden (außer TWIST&SIT Loungesessel mit hoher Lehne);
- Holzbeine, Naturlack oder lackiert und gebeizt in schwarzer Esche, Vollholz, verleimt und mit Metallbefestigungen fixiert, Filz- oder Kunststoffplättchen für harten oder weichen Boden, Metallrahmen als Füße für hohe Stühle;
- Sternförmige Basis mit vier Spitzen, poliert oder schwarz lackiertes Aluminium, Außendurchmesser Ø780mm für Lounge und Ø880mm für TWIST&SIT Loungesessel mit hoher Lehne;
- Sternförmige Basis mit fünf Spitzen, poliert oder schwarz lackiertes Aluminium oder Kunststoff mit Glasfaser, Außendurchmesser Ø735mm für Besucher- und Konferenzstühle.

Rollen

- Gummifreie Räder für harten Boden, Ø65 mm;
- PA (Polyamid)-freie Rollen für weichen Boden, Ø65 mm.

MATERIALIEN

- Stoff: ERA, STEP/STEP Melange, SYNERGY, VELITO;
- Leder-Look: RNN.

GARANTIE

- 5 J ahre

SORTIMENT

Besucher-und Konferenzstühle

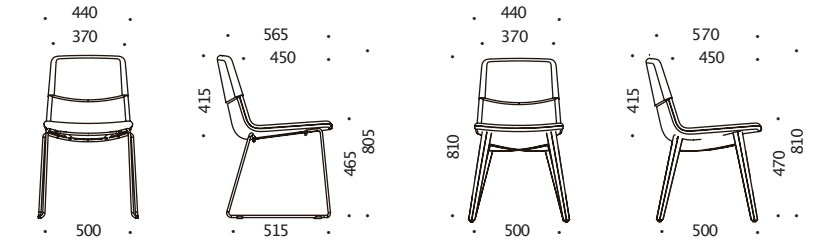

Barhocker

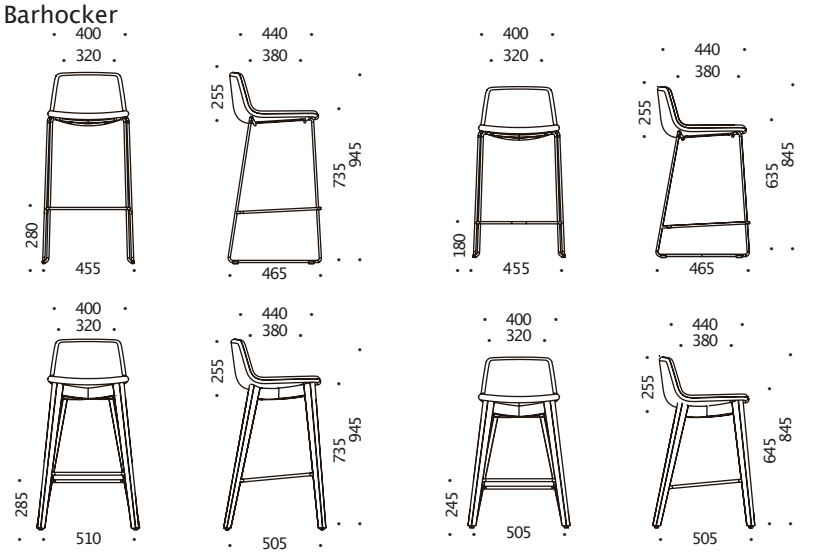
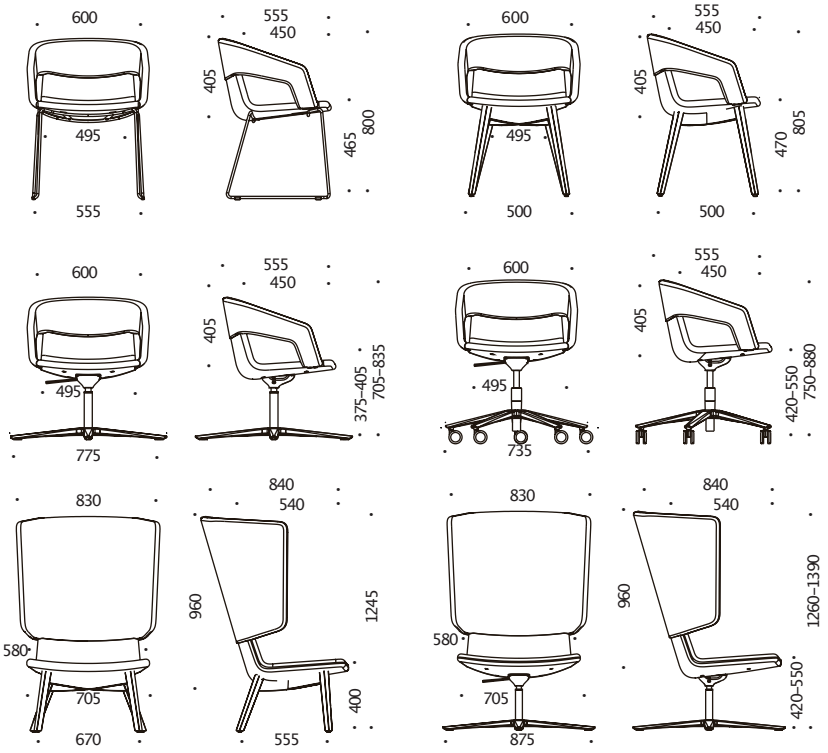
Lounge-Möbel